26 A – 203

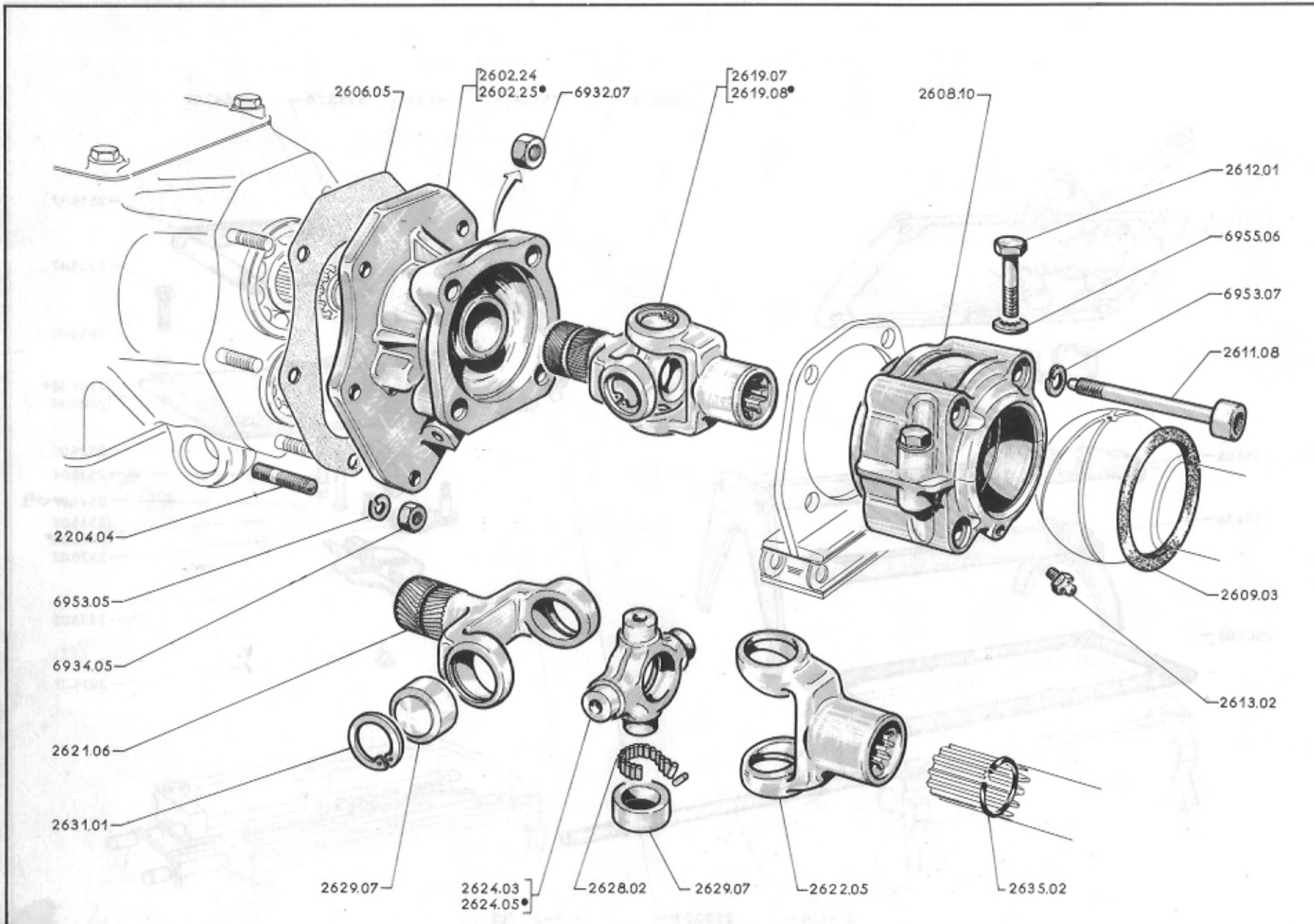
2606.05
2602.24
2602.25•
6932.07
2619.07
2619.08•
2608.10
2612.01
6955.06
6953.07
2611.08
2204.04
6953.05
6934.05
2621.06
2631.01
2609.03
2613.02
2629.07
2624.03
2624.05•
2628.02
2629.07
2622.05
2635.02